シャンテック電子

（2SC1815）２石トランジスタラジオキット

◎ トランジスタ2個とゲルマニウムダイオードを使用した基本的なストレートラジオです。
◎ 高周波増幅（2SC1815） → 検波（1N60） → 低周波増幅（2SC1815）

<< パーツリスト >>

品名	個数	備考
2SC1815GR	2	NPNトランジスタ
1N60	1	ゲルマニウムダイオード
1kΩ	1	1／4W型抵抗　（茶黒赤金）
100kΩ	3	1／4W型抵抗　（茶黒黄金）
22pF	1	積層セラミックコンデンサ （22）
0．01μF	2	積層セラミックコンデンサ （103）
10μF	1	電解コンデンサ
3．9mH	1	ラジアルインダクタ （392）
330μH	1	リードインダクタ （アンテナコイル）（橙橙茶）
ポリバリコン	1	AM用単連バリコン（266pF） ダイヤル付
セラミックイヤホン	1	クリスタルイヤホン同等品
みの虫クリップ	1	アンテナ接続用
ビニール線	1	1m
電池BOX	1	単3乾電池2本用
ラグ板	1	5P
スペーサ	2	ラグ板取付け用

※アンテナコイルに使用するリードインダクタ(緑色)は抵抗と似ていますので注意してください

トランジスタ（2SC1815）

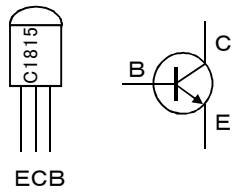

ｹﾞﾙﾏﾆｳﾑﾀﾞｲｵｰﾄﾞ

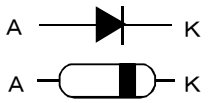

リードインダクタ

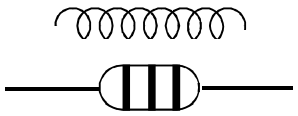

電解コンデンサ

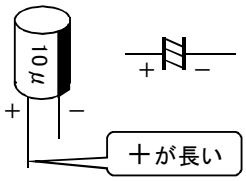

<< 回路図 >>

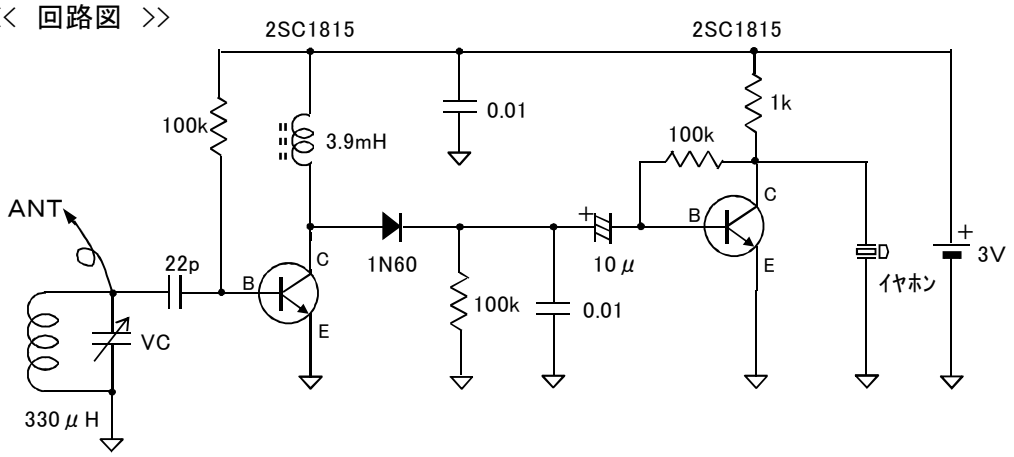

<< 実体配線図 >>

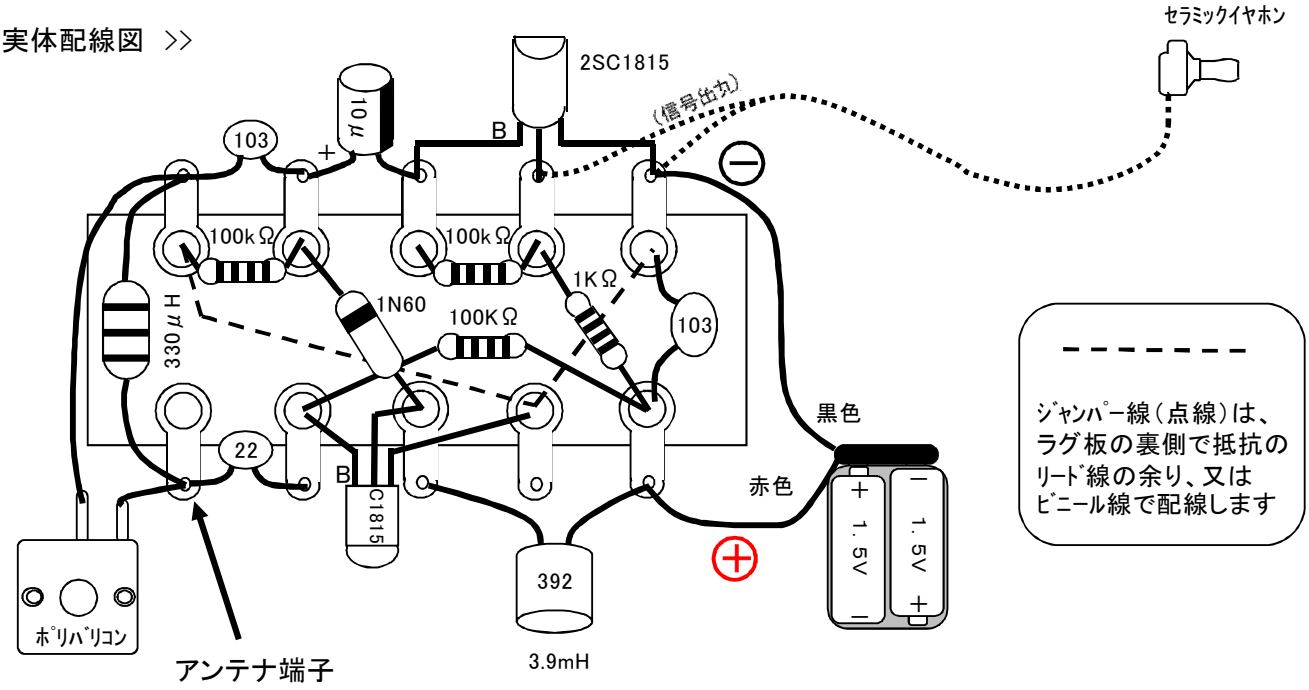

Copyright (C) シャンテック電子